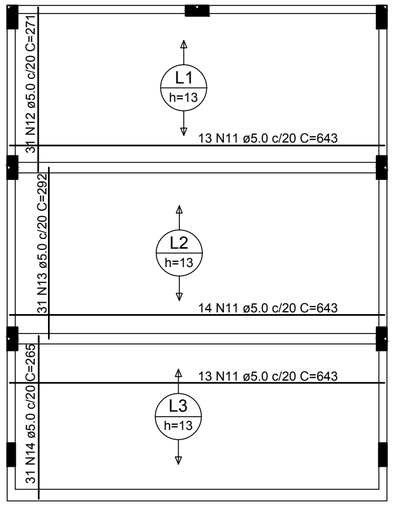

Armação positiva das lajes da Cobertura

escala 1:75

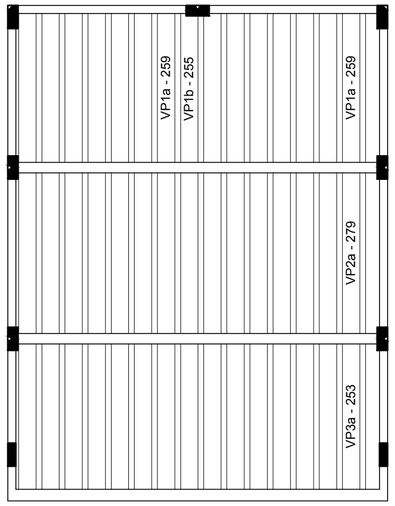

Planta de vigotas pré-moldadas

escala 1:75

AÇO	N	DIAM (mm)	QUANT	C.UNIT (cm)	C.TOTAL (cm)
CA60	1	5.0	108	64	6912
	2	5.0	8	245	1960
	3	5.0	8	312	2496
	4	5.0	64	123	7872
	5	5.0	14	639	8946
	6	5.0	8	280	2240
	7	5.0	8	65	520
	8	5.0	8	185	1480
	9	5.0	32	70	2240
	10	5.0	40	643	25720
	12	5.0	31	271	8401
	13	5.0	31	292	9052
	14	5.0	31	265	8215

RESUMO DO AÇO

AÇO	DIAM (mm)	C.TOTAL (m)	PESO (kg)
CA60	5.0	454,55	70.0

PESO TOTAL (kg)	
CA60	70.0

Volume de concreto (C-25) = 2.48 m³
Área de forma = 0.00 m²

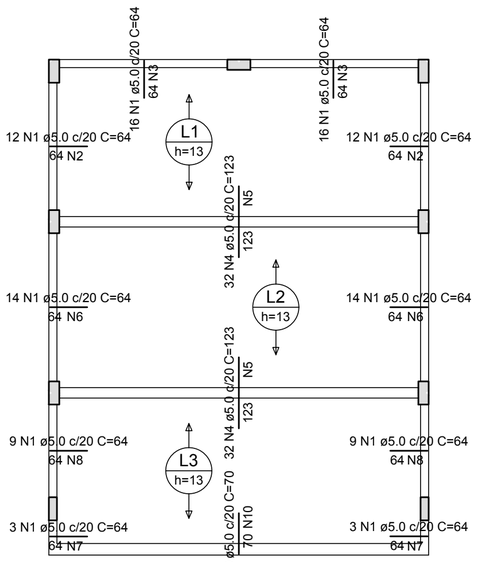

Armaduras de distribuição	
Armadura	Armadura de distribuição
N1	4 N2 ø5.0 c/20 C=245
N1	4 N3 ø5.0 c/20 C=312
N1	4 N3 ø5.0 c/20 C=312
N1	4 N2 ø5.0 c/20 C=245
N4	7 N5 ø5.0 c/20 C=639
N1	4 N6 ø5.0 c/20 C=280
N1	4 N6 ø5.0 c/20 C=280
N4	7 N5 ø5.0 c/20 C=639
N1	4 N7 ø5.0 c/20 C=65
N1	4 N8 ø5.0 c/20 C=185
N1	4 N8 ø5.0 c/20 C=185
N1	4 N7 ø5.0 c/20 C=65
N9	4 N10 ø5.0 c/20 C=643

Armação negativa das lajes da Cobertura

escala 1:75

DETALHE DA ARMADURA SUPERIOR DE CONTINUIDADE DA LAJE
E MONTAGEM DA ARMADURA DE DISTRIBUIÇÃO

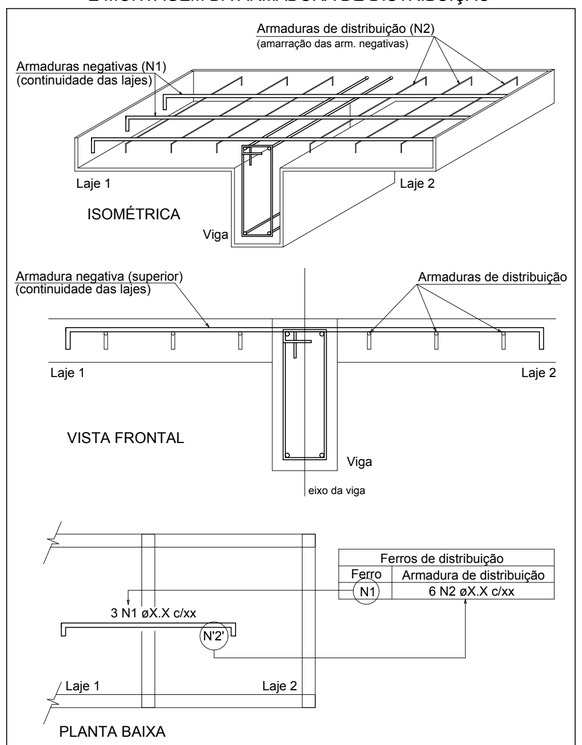

Ferros de distribuição	
Ferro	Armadura de distribuição
N1	6 N2 øX.X c/xx

NOTA: A ARMADURA DE DISTRIBUIÇÃO DAS CONTINUIDADES DEVE SER ININTERRUPTA E COM TRASPASSE (CASO HAJA EMENDAS).

DATA DA ÚLTIMA ALTERAÇÃO	DISCRIMINAÇÃO DA ALTERAÇÃO	RESPONSÁVEL

CARIMBOS E APROVAÇÕES

ESTRUTURAL

MUNICÍPIO
RANCHO QUEIMADO - SC

OBRA
CRAS (SEDE)
REFORMA E AMPLIAÇÃO

CONTEÚDO
ARMADURA DAS LAJES DA COBERTURA

PROJETO
Eng.Civil Virginia Maria Wolff
CREA-SC 37928-1

EXECUÇÃO

DESENHO	ESCALA	DATA	ÁREA	PRANCHA
Virginia Maria Wolff	Indicada	JUN/2020	56,76m²	3

ASSOCIAÇÃO DOS MUNICÍPIOS
DA REGIÃO DA GRANDE FLORIANÓPOLIS
"GRANFPOLIS"
ASSESSORIA DE ENGENHARIA E ARQUITETURA