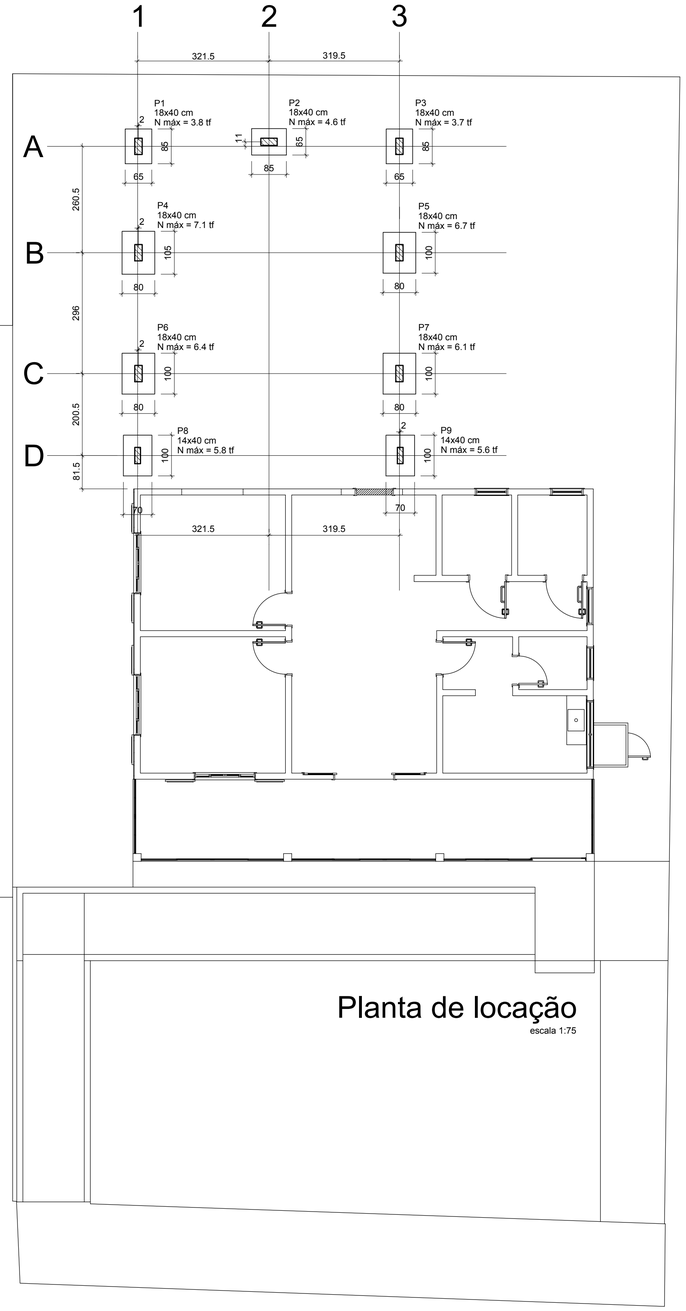

Planta de locação

escala 1:75

Pilar			Fundação					
Nome	Seção (cm)	Carga Máx. (tf)	Nome	Lado B (cm)	Lado H (cm)	h0 / ha (cm)	h1 / hb (cm)	df (cm)
P1	18x40	3.8	S1	65	85	20	20	150
P2	18x40	4.6	S2	65	85	20	20	150
P3	18x40	3.7	S3	65	85	20	20	150
P4	18x40	7.1	S4	80	105	25	25	150
P5	18x40	6.7	S5	80	100	20	20	150
P6	18x40	6.4	S6	80	100	20	20	150
P7	18x40	6.1	S7	80	100	20	20	150
P8	14x40	5.8	S8	70	100	20	20	150
P9	14x40	5.6	S9	70	100	20	20	150

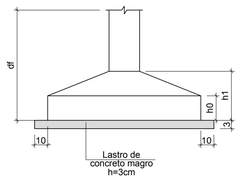

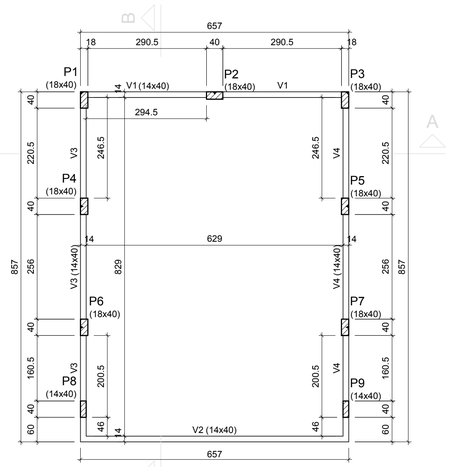

Forma do Térreo (Nível -6)

escala 1:75

Vigas			
Nome	Seção (cm)	Elevação (cm)	Nível (cm)
V1	14x40	0	-6
V2	14x40	0	-6
V3	14x40	0	-6
V4	14x40	0	-6

Pilares			
Nome	Seção (cm)	Elevação (cm)	Nível (cm)
P1	18x40	0	-6
P2	18x40	0	-6
P3	18x40	0	-6
P4	18x40	0	-6
P5	18x40	0	-6
P6	18x40	0	-6
P7	18x40	0	-6
P8	14x40	0	-6
P9	14x40	0	-6

Legenda dos pilares
Pilar que passa

Legenda das vigas e paredes
Viga

Características dos materiais		
fck (kgf/cm²)	Ecs (kgf/cm²)	Abatimento (cm)
250	241500	5.00

Dimensão máxima do agregado = 19 mm

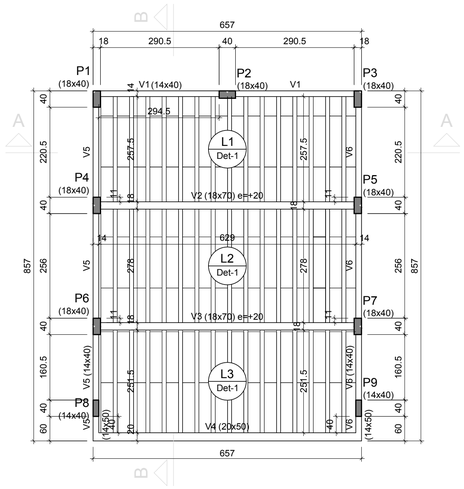

Forma da Cobertura (Nível 285)

escala 1:75

Vigas			
Nome	Seção (cm)	Elevação (cm)	Nível (cm)
V1	14x40	0	285
V2	18x70	20	305
V3	18x70	20	305
V4	20x50	0	285
V5	14x50	0	285
	14x40	0	285
V6	14x50	0	285
	14x40	0	285

Pilares			
Nome	Seção (cm)	Elevação (cm)	Nível (cm)
P1	18x40	0	285
P2	18x40	0	285
P3	18x40	0	285
P4	18x40	20	305
P5	18x40	20	305
P6	18x40	20	305
P7	18x40	20	305
P8	14x40	0	285
P9	14x40	0	285

Legenda dos pilares
Pilar que morre

Legenda das vigas e paredes
Viga

Características dos materiais		
fck (kgf/cm²)	Ecs (kgf/cm²)	Abatimento (cm)
250	241500	5.00

Dimensão máxima do agregado = 19 mm

Lajes								
Dados						Sobrecarga (kgf/m²)		
Nome	Tipo	Altura (cm)	Elevação (cm)	Nível (cm)	Peso próprio (kgf/m²)	Permanente	Acidental	Localizada
L1	Pré-moldada	13	0	285	176	182	50	-
L2	Pré-moldada	13	0	285	176	182	50	-
L3	Pré-moldada	13	0	285	176	182	50	-

Blocos de enchimento						
Detalhe	Tipo	Nome	Dimensões(cm)			Quantidade
			hb	bx	by	
1	EPS Unidirecional	B8/30/125	8	30	125	128

Área de lajes			
Tipo	Altura (cm)	Bloco de Enchimento	Área (m²)
Pré-moldada	13	B8/30/125	49.50

Detalhe 1 (esc. 1:30)

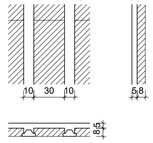

DATA DA ÚLTIMA ALTERAÇÃO	DISCRIMINAÇÃO DA ALTERAÇÃO	RESPONSÁVEL

CARIMBOS E APROVAÇÕES

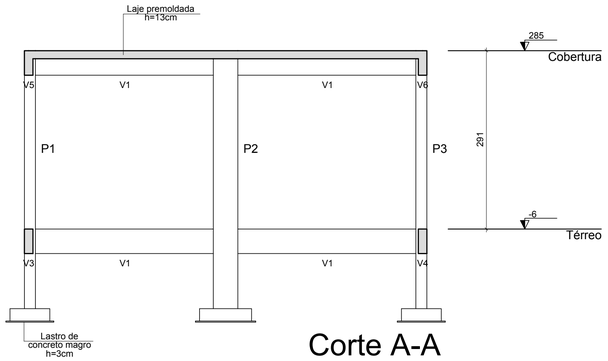

Corte A-A

escala 1:50

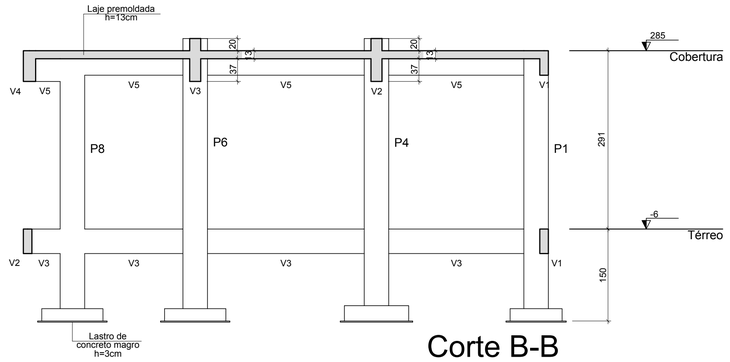

Corte B-B

escala 1:50

ESTRUTURAL

MUNICÍPIO RANCHO QUEIMADO - SC

OBRA CRAS (SEDE)
REFORMA E AMPLIAÇÃO

CONTEÚDO LOCAÇÃO DOS SAPATAS E PILARES
FORMAS DO TÉRREO, FORMAS DA COBERTURA, CORTE A-A E B-B

PROJETO Eng.Civil Virginia Maria Wolff
CREA-SC 37928-1

EXECUÇÃO

DESENHO	ESCALA	DATA	ÁREA	PRANCHA
Virginia Maria Wolff	Indicada	JUN/2020	56,76m²	1

ASSOCIAÇÃO DOS MUNICÍPIOS
DA REGIÃO DA GRANDE FLORIANÓPOLIS
"GRANFPOLIS"
ASSESSORIA DE ENGENHARIA E ARQUITETURA